Описание резистора 07R100 10 Ом

фотография 07R100

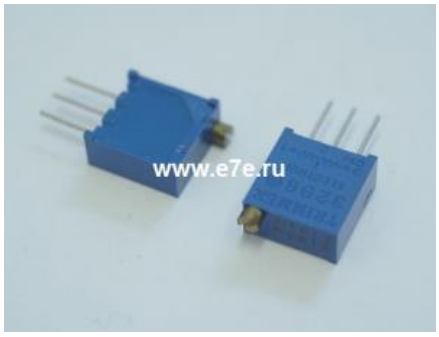

схема регулировки

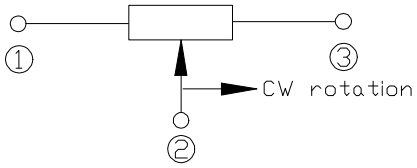

резистора 07R100 10 Ом

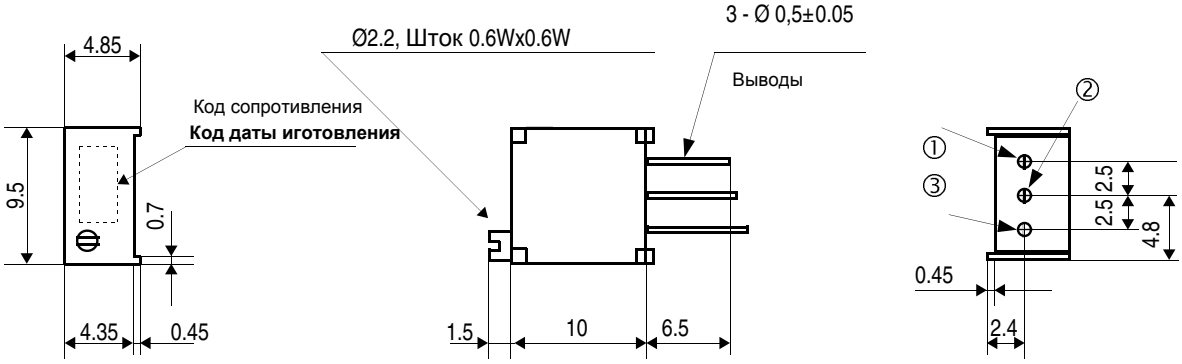

Характеристика	Значение
Номинал сопротивления	**10 Ом**
Допуск	**10%**
Количество штук в упаковке	**50**
Сопротивление изоляции	**не менее 1 ГОм**
Номинальная мощность	**0,5 Ватт.**
Диапазон рабочих температур	**от -55 до +125 градусов С**
Температруный коэффициент	**100 ppm/C**
Механическая выносливость	**200 циклов**
Число оборотов	**25**
Вес изделия	**0,93 грамма.**
Пиковое значение напряжения	**300 Вольт.**
Пиковое значение тока	**100 мА.**