Описание разъема 22D4MB

ЧЕРТЕЖ РАЗЪЕМА 22D4MB

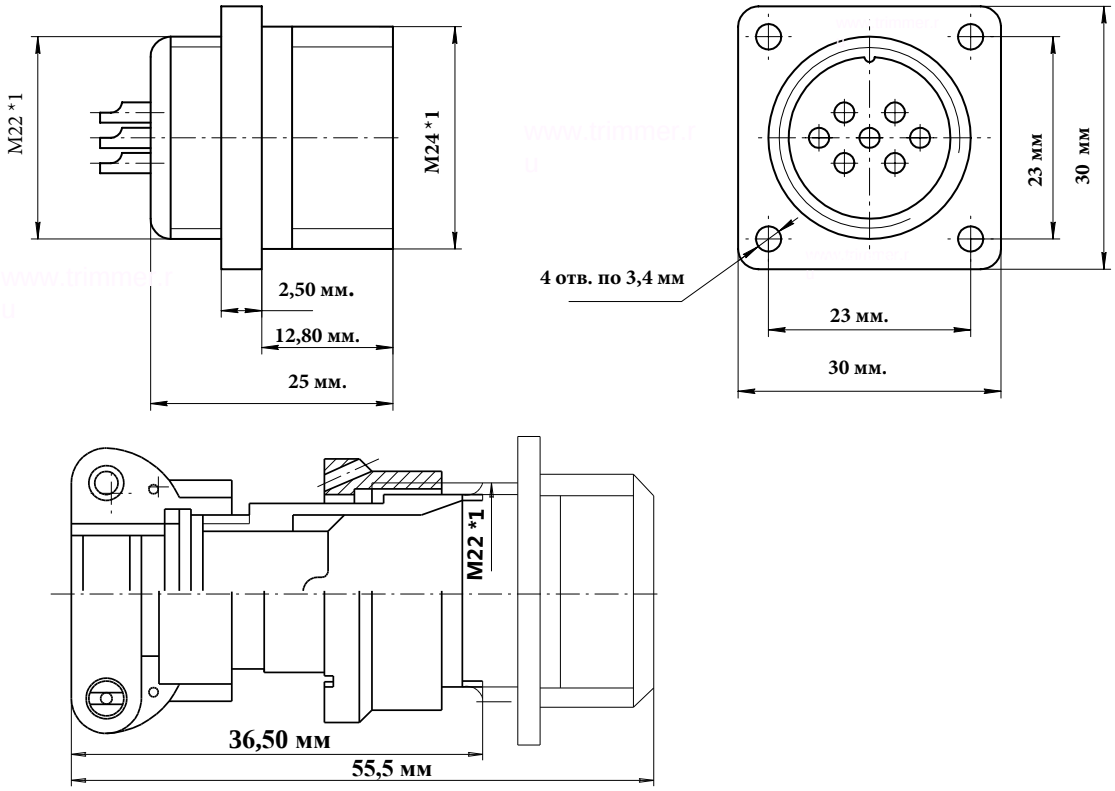

ЭЛЕКТРИЧЕСКИЕ ХАРАКТЕРИСТИКИ	
Вилка 22D4MB	
РАБОЧЕЕ НАПРЯЖЕНИЕ	560 ВОЛЬТ
ТОК НА ОДИНОЧНЫЙ КОНТАКТ	18 и 32 АМПЕР
СУММАРНЫЙ ТОК НА СОЕДИНИТЕЛЬ	80 АМПЕР
ДИАМЕТР КОНТАКТОВ	2 мм и 3 мм.

НАИМЕНОВАНИЕ ОТВЕТНОЙ ЧАСТИ:	
Розетка на кабель	22D4FL
Розетка угловая на кабель	22D4FR

вилка блочная 4 контакта 22D4MB

- Цилиндрический разъем 22D4MB. Вилка с кожухом Резьбовой тип соединения
- Рабочая температура - 60 градусов + 100 градусов.
- Число сочленений - 500. Сопротивление контактов 5 мОм. Минимальная наработка -1000 часов
- Срок минимальной сохраняемости - 15 лет. Синусоидальная вибрация, диапазон частот Гц - 1-5000.

фотография 22D4MB
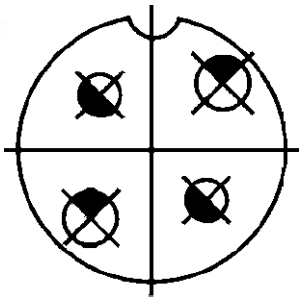
Схема расположения контактов