# Описание разъема 18D7MB

## ЧЕРТЕЖ РАЗЪЕМА 18D7MB

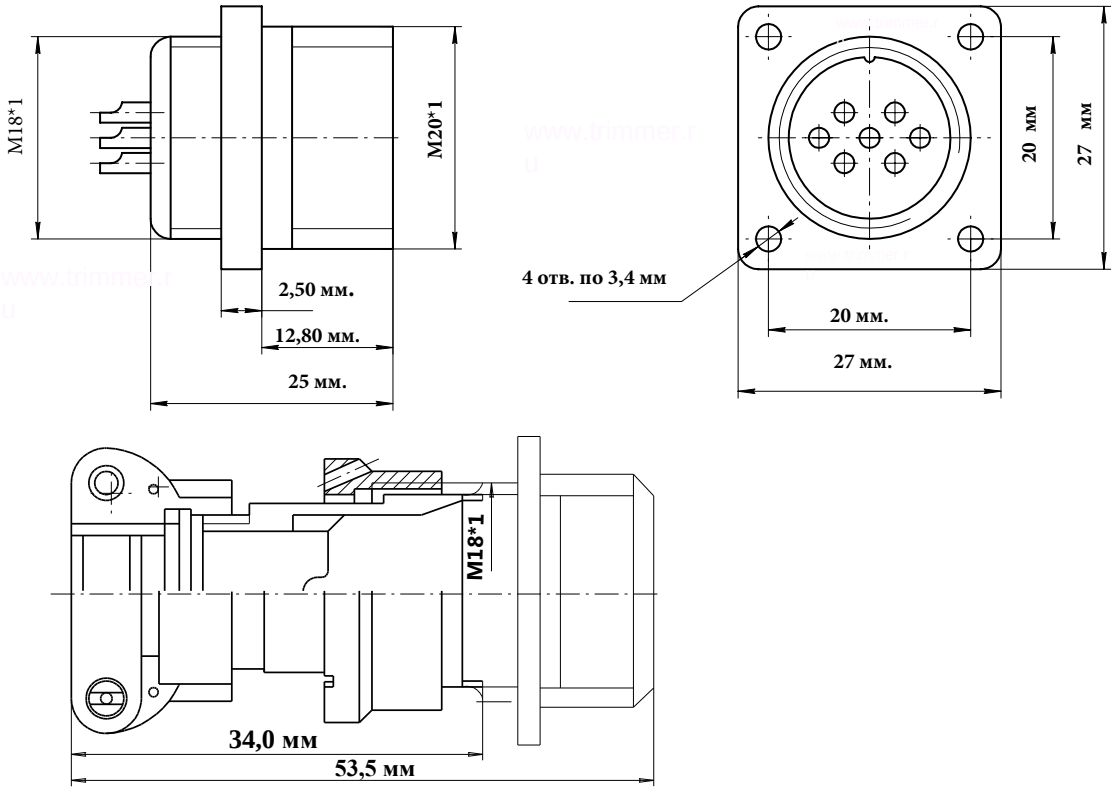


| ЭЛЕКТРИЧЕСКИЕ ХАРАКТЕРИСТИКИ | |
|---|---|
| Вилка 18D7MB | |
| РАБОЧЕЕ НАПРЯЖЕНИЕ | 560 ВОЛЬТ |
| ТОК НА ОДИНОЧНЫЙ КОНТАКТ | 7 АМПЕР |
| СУММАРНЫЙ ТОК НА СОЕДИНИТЕЛЬ | 40 АМПЕР |
| ДИАМЕТР КОНТАКТОВ | 1 мм. |

**НАИМЕНОВАНИЕ ОТВЕТНОЙ ЧАСТИ:**

| | |
|---|---|
| Розетка на кабель | 18D7FL |
| Розетка угловая на кабель | 18D7FR |

## вилка блочная 7 контактов 18D7MB

- Цилиндрический разъем 18D7MB. Вилка с кожухом Резьбовой тип соединения
- Рабочая температура - 60 градусов + 100 градусов.
- Число сочленений - 500. Сопротивление контактов 5 мОм. Минимальная наработка -1000 часов.
- Срок минимальной сохраняемости - 15 лет. Синусоидальная вибрация, диапазон частот Гц - 1-5000.

**фотография 18D7MB**
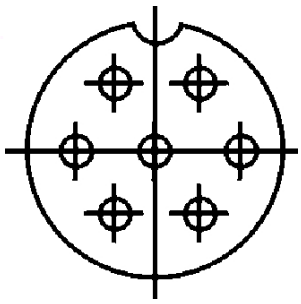
**Схема расположения контактов**