Описание разъема 3А-9F розетка

Розетка 9 контактов, разъем стандарта D-SUB
D-SUB розетка 9 контактов на шлейф

ЧЕРТЕЖ разъема 3А-9F розетка

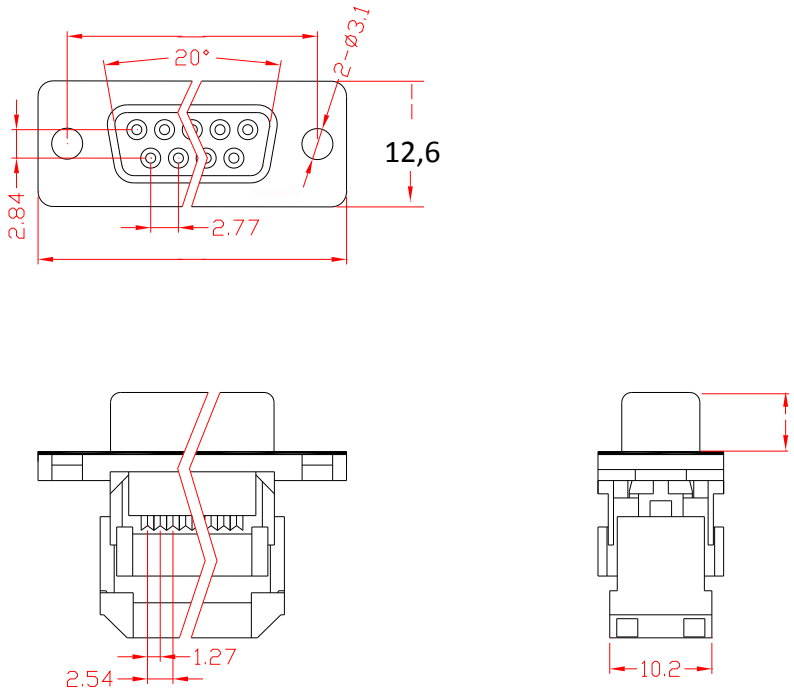

Характеристика	Значение
Максимальный ток на контакт	1 Ампер
Изолятор	термопластик
Количество штук в упаковке	70
Сопротивление изоляции	не менее 100 МОм
Материал корпуса	никелированная сталь
Диапазон рабочих температур	от -55 до +105 градусов С
Материал контактов	фосфористая бронза
Цвет изолятора	черный
Сопротивление контактов	39 мОм
Вес изделия	**9 грамм**
Рабочее напряжение	50 Вольт.
наличие на складе	поддерживается наличие