Описание резистора 12R204 200 кОм

фотография 12R204 200 кОm

схема регулировки

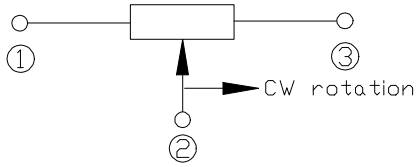

ЧЕРТЕЖ резистор 12R204 200 кОм

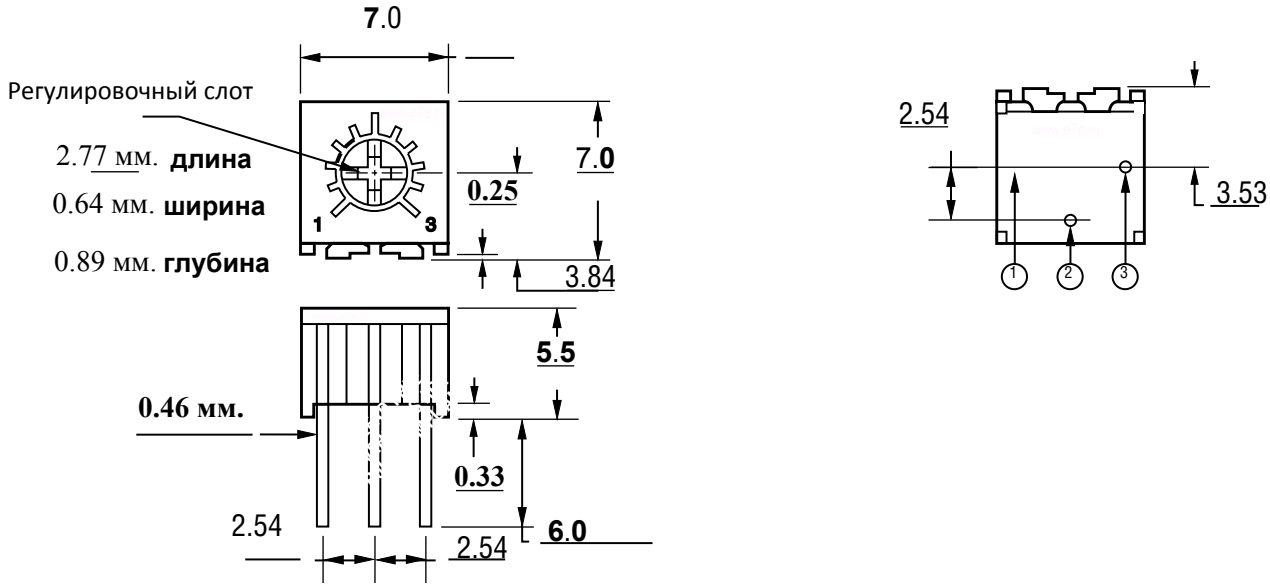

Характеристика	Значение
Номинал сопротивления	**200 кОм**
Допуск	**10%**
Количество штук в упаковке	**1000**
Сопротивление изоляции	**не менее 1 ГОм**
Номинальная мощность	**0,125 Ватт.**
Диапазон рабочих температур	**от -55 до +125 градусов С**
Температруный коэффициент	**100 ppm/C**
Механическая выносливость	**200 циклов**
Угол поворота регулировочного слота	**240 градусов**
Вес изделия	**0,2 грамма.**
Пиковое значение напряжения	**200 Вольт.**
Пиковое значение тока	**100 мА.**