Описание резистора 22R221 220 Ом

фотография 22R221

схема регулировки

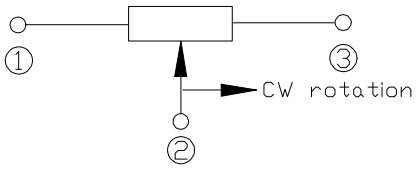

ЧЕРТЕЖ резистора 22R221 220 Ом

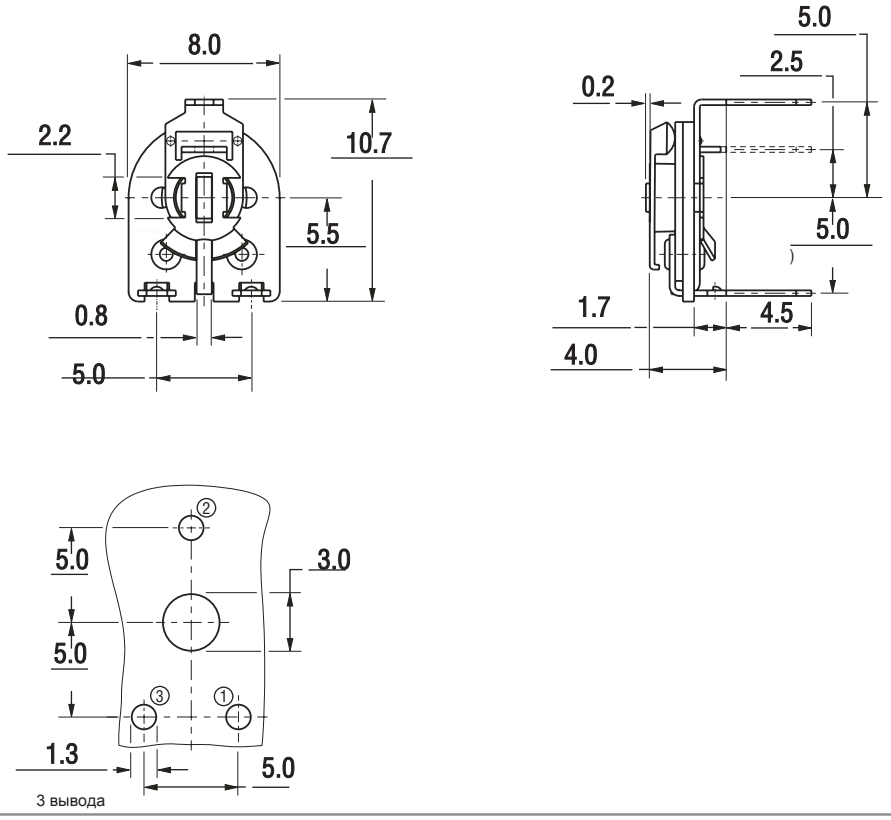

Характеристика	Значение
Номинал сопротивления	**220 Ом**
Допуск	**20%**
Количество штук в упаковке	**1000**
Сопротивление изоляции	**не менее 1 ГОм**
Номинальная мощность	**0,1 Ватт.**
Диапазон рабочих температур	**от -25 до +70 градусов С**
Температруный коэффициент	**250 ppm/C**
Механическая выносливость	**100 циклов**
Угол поворота регулировочного слота	**250 градусов**
Вес изделия	**0,45 грамма.**
Пиковое значение напряжения	**100 Вольт.**
Пиковое значение тока	**100 мА.**